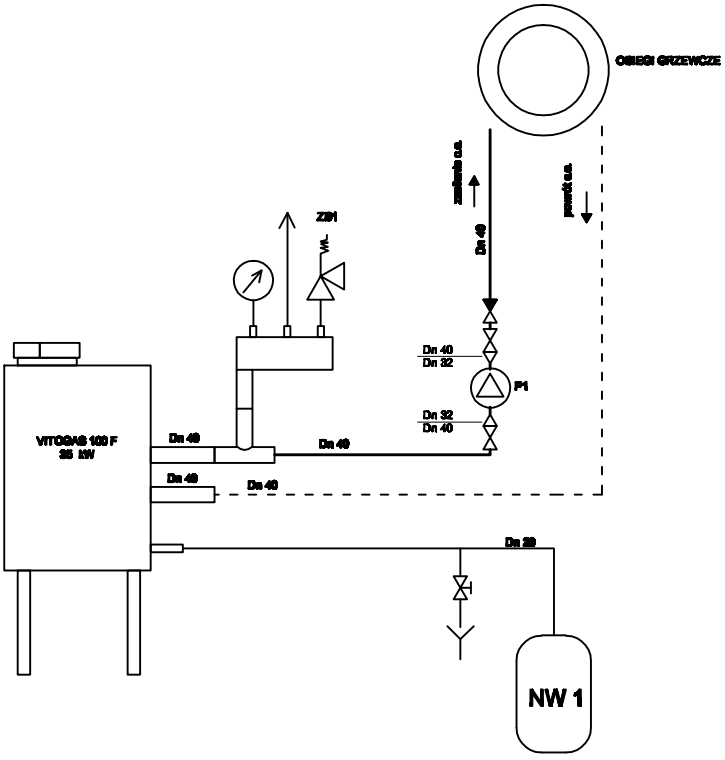

ZASILANIE C.O.

POWRÓT C.O.

P1 - MAGNA 32-60

zawór zwrotny

zawór bezpieczeństwa

OBIEKT	[illegible]
ADRES	KLEMBÓW GM. KLEMBÓW UL. STRAŻACKA 8 DZ. NR 404 OBR [illegible] KLEMBÓW
INWESTOR	CENTRUM KULTURY W KLEMBOWIE UL. STRAŻACKA 8 KLEMBÓW GM KLEMBÓW
TYTUŁ	SCHEMAT KOTŁOWNI
BRANŻA/ FAZA PROJEKTU	[illegible]
DATA	VI 2008
SKALA	—
NR RYS.	[illegible]
PROJEKTOWAŁ	DANIEL GRABOWSKI
NR UPR./SPECJAL.	[illegible]